1 Allée des Bouleaux -F-95110 SANNOIS
+33 (0)1 39 98 55 00
info@restagraf.com

MANCHON AUTO-SOUDEUR THERMORÉTRACTABLE 4 → 6 mm²

Code article	Nb de références	Nb de pièces	Conditionnement
226528	1	5	BLISTER
6528	1	15	SACHET

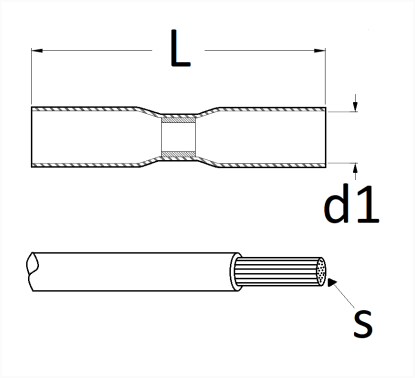

Informations techniques	
L	42 mm
d1	8 mm
s	4 → 6 mm²