1 Allée des Bouleaux -F-95110 SANNOIS
+33 (0)1 39 98 55 00
info@restagraf.com

MANCHON AUTO-SOUDEUR THERMORÉTRACTABLE 1,5 → 2,5 mm²

Code article	Nb de références	Nb de pièces	Conditionnement
226527	1	5	BLISTER
6527	1	15	SACHET

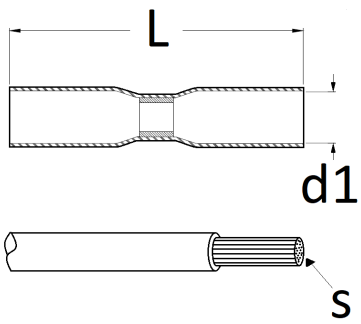

Informations techniques	
L	37 mm
d1	6.4 mm
s	1.5 → 2.5 mm²