1 Allée des Bouleaux -F-95110 SANNOIS
+33 (0)1 39 98 55 00
info@restagraf.com

COSSE PLATE PRÉ-ISOLÉE MÂLE 6,35 x 0,8 mm (0,3 → 1,5 mm²) THERMORÉTRACTABLE



Code article	Nb de références	Nb de pièces	Conditionnement
225165	1	5	BLISTER
17254	1	25	SACHET

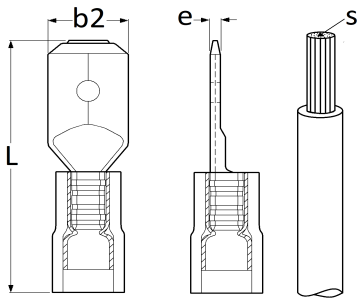

Informations techniques	
L	34 mm
b2	6.35 mm
e	0.8 mm
s	0.5 → 1.5 mm²

Matières
LAITON