1 Allée des Bouleaux -F-95110 SANNOIS
+33 (0)1 39 98 55 00
info@restagraf.com

# MANCHON À SERTIR ISOLÉ 2,6 → 6 mm²

| Code article | Nb de références | Nb de pièces | Conditionnement |
|---|---|---|---|
| 225035 | 1 | 4 | BLISTER |
| 17190 | 1 | 10 | SACHET |
| 317190 | 1 | 50 | BOÎTE |

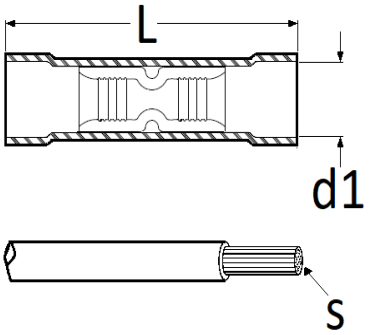


| Informations techniques | |
|---|---|
| L | 28.2 mm |
| d1 | 6.3 mm |
| s | 2.6 → 6 mm² |
| | |
| | |
| | |
| | |
| | |
| | |
| | |

| Matières |
|---|
| CUIVRE |