1 Allée des Bouleaux -F-95110 SANNOIS
+33 (0)1 39 98 55 00
info@restagraf.com

MANCHON AUTO-SOUDEUR THERMORÉTRACTABLE 4 → 6 mm²

Code article	Nb de références	Nb de pièces	Conditionnement
225023	1	8	BLISTER
17023	1	15	SACHET
317023	1	25	BOÎTE

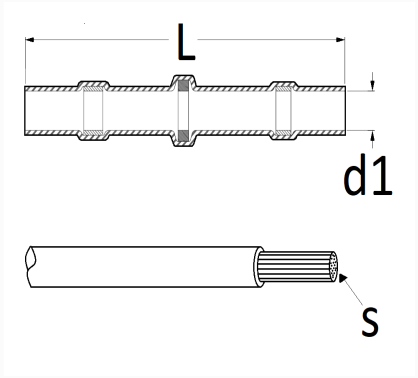

Informations techniques	
L	42 mm
d1	6 mm
s	4 → 6 mm²