1 Allée des Bouleaux -F-95110 SANNOIS
+33 (0)1 39 98 55 00
info@restagraf.com

MANCHON AUTO-SOUDEUR THERMORÉTRACTABLE 2 → 4 mm²

Code article	Nb de références	Nb de pièces	Conditionnement
225022	1	8	BLISTER
17022	1	15	SACHET
317022	1	25	BOÎTE

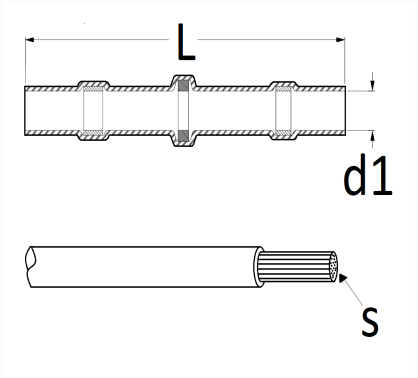

Informations techniques	
L	42 mm
d1	4.5 mm
s	2 → 4 mm²

Matières
POLYOLÉFINE RETICULÉE IRRADIÉ