1 Allée des Bouleaux -F-95110 SANNOIS
+33 (0)1 39 98 55 00
info@restagraf.com

VOORGEÏSOLEERDE, CILINDRISCHE, VROUWELIJKE KABELSCHOEN Ø 4 mm (0,3 → 1,5 mm²) WARMTEKRIMPBARE

Item code	Number of References	Number of pieces	Conditioning
217277	1	5	
17277	1	25	

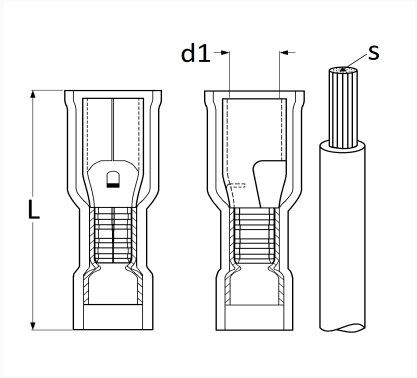

Technical informations	
L	40 mm
d1	3.9 mm
s	0.5 → 1.5 mm²