1 Allée des Bouleaux -F-95110 SANNOIS
+33 (0)1 39 98 55 00
info@restagraf.com

COSSE CYLINDRIQUE PRÉ-ISOLÉE FEMELLE Ø 4 mm (0,3 → 1,5 mm²) THERMORÉTRACTABLE

Code article	Nb de références	Nb de pièces	Conditionnement
217277	1	5	BLISTER
17277	1	25	SACHET

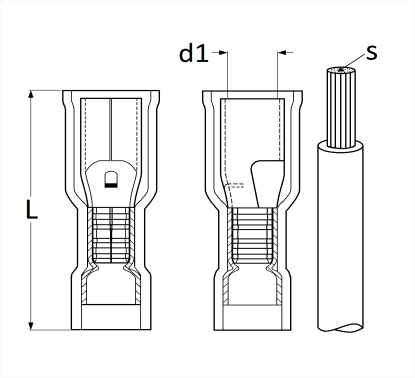

Informations techniques	
L	40 mm
d1	3.9 mm
s	0.5 → 1.5 mm²