1 Allée des Bouleaux -F-95110 SANNOIS
+33 (0)1 39 98 55 00
info@restagraf.com

COSSE DE BATTERIE À BARRETTE 35 mm² POUR BORNE NÉGATIVE (TYPE JAPONAISE)

Code article	Nb de références	Nb de pièces	Conditionnement
212424	1	1	BLISTER

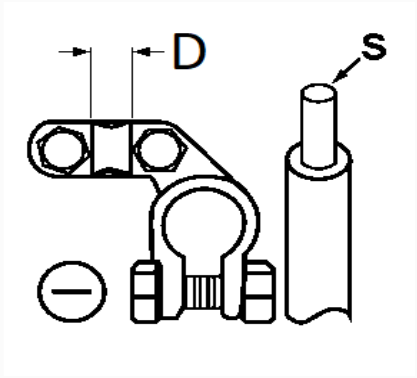

Informations techniques	
D	13 mm
s	35 mm²

Matières
LAITON