1 Allée des Bouleaux -F-95110 SANNOIS
+33 (0)1 39 98 55 00
info@restagraf.com

COSSE DE BATTERIE POSITIVE 65 → 95 mm² DOUBLE SERRAGE

Code article	Nb de références	Nb de pièces	Conditionnement
41003	1	8	BOÎTE
225202	1	1	BOÎTE BROCHABLE

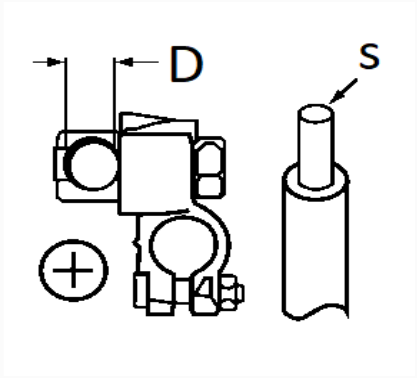

Informations techniques	
D	16 mm
s	65 → 95 mm²

Matières
LAITON