1 Allée des Bouleaux -F-95110 SANNOIS
+33 (0)1 39 98 55 00
info@restagraf.com

# FUSIBLE J-CASE MICRO SLOTTED 32V 25A



| Code article | Nb de références | Nb de pièces | Conditionnement |
|---|---|---|---|
| 17372 | 1 | 2 | SACHET |

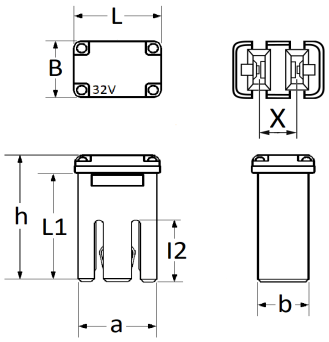


| Informations techniques | |
|---|---|
| L | 10.7 mm |
| B | 7.7 mm |
| h | 17.5 mm |
| L1 | 15 mm |
| a | 9.7 mm |
| b | 6.2 mm |
| l2 | 8.5 mm |
| X | 4.6 mm |
| Intens. | 25 A |
| | |

| Correspondances constructeurs* | | | |
|---|---|---|---|
| FORD Finis | 5559033 | FORD N° Technique | GU5T14G593AGA |
| JAGUAR | J9C15879 | LAND ROVER | LR095452 |

* Informations non contractuelles données à titre indicatif