Restagraf
1 Allée des Bouleaux -F-95110 SANNOIS
+33 (0)1 39 98 55 00
info@restagraf.com

FUSIBLE PLAT MICRO III 32V 15A



Code article	Nb de références	Nb de pièces	Conditionnement
17343	1	5	SACHET

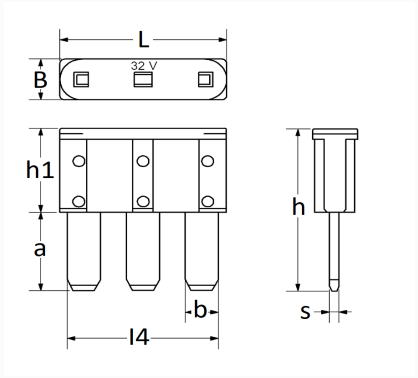

Informations techniques	
L	14.3 mm
B	3.8 mm
h	15.3 mm
h1	7.9 mm
a	7.4 mm
b	2.8 mm
l4	12.8 mm
s	0.8 mm
Intens.	15 A

Correspondances constructeurs*			
CITROËN	9831840680	DS AUTOMOBILES	9831840680
FORD Finis	2521508	FORD Finis	5218988
FORD N° Technique	DG9T14A094RA	FORD N° Technique	GU5T14G591BEA
OPEL (GM) N° Catalogue	19119304	OPEL (GM) N° de Pièce	19119304
OPEL (Stellantis)	9831840680	PEUGEOT	9831840680

Correspondances constructeurs*	
TESLA	105226415A

* Informations non contractuelles données à titre indicatif