1 Allée des Bouleaux -F-95110 SANNOIS
+33 (0)1 39 98 55 00
info@restagraf.com

CONNECTEUR HERMAPHRODITE 2 VOIES 175A (GRIS)

Code article	Nb de références	Nb de pièces	Conditionnement
17295	1	1	SACHET

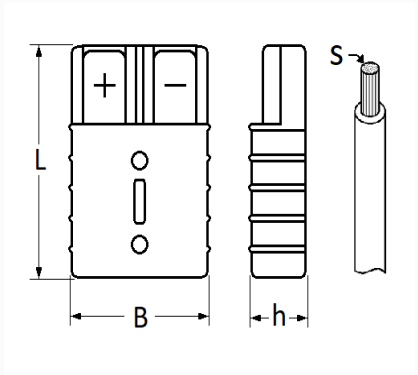

Informations techniques	
L	80 mm
B	55 mm
h	25.5 mm
s	50 mm²