1 Allée des Bouleaux -F-95110 SANNOIS
+33 (0)1 39 98 55 00
info@restagraf.com

CONNECTEUR HERMAPHRODITE 2 VOIES 50A (ROUGE)

Code article	Nb de références	Nb de pièces	Conditionnement
17292	1	1	SACHET

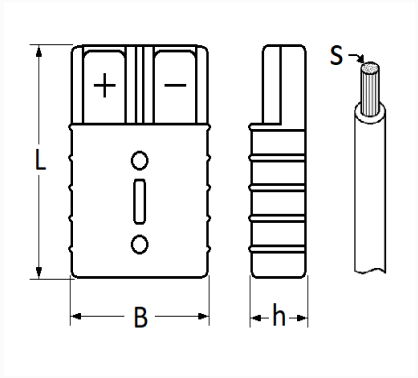

Informations techniques	
L	48.5 → 75* mm
B	36 mm
h	15.5 mm
s	10 mm²