1 Allée des Bouleaux -F-95110 SANNOIS
+33 (0)1 39 98 55 00
info@restagraf.com

# COSSE EMBOUT ISOLÉ POUR FIL SOUPLE 4 mm²

| Code article | Nb de références | Nb de pièces | Conditionnement |
|---|---|---|---|
| 17204 | 1 | 25 | SACHET |

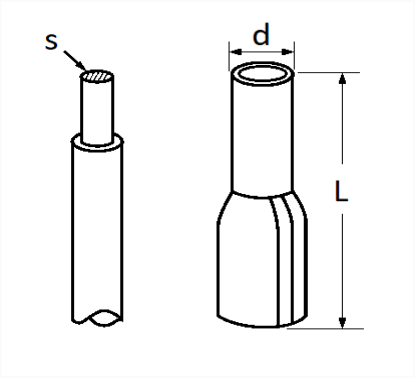


| Informations techniques | |
|---|---|
| L | 17 mm |
| d | 3.3 mm |
| s | 4 mm² |
| | |
| | |
| | |
| | |
| | |
| | |
| | |