1 Allée des Bouleaux -F-95110 SANNOIS
+33 (0)1 39 98 55 00
info@restagraf.com

COSSE EMBOUT ISOLÉ POUR FIL SOUPLE 2,5 mm²

Code article	Nb de références	Nb de pièces	Conditionnement
17203	1	25	SACHET

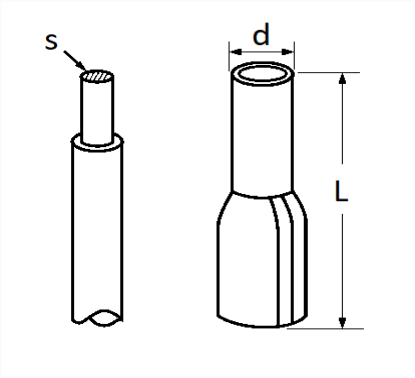

Informations techniques	
L	14 mm
d	2.6 mm
s	2.5 mm²