1 Allée des Bouleaux -F-95110 SANNOIS
+33 (0)1 39 98 55 00
info@restagraf.com

COSSE EMBOUT ISOLÉ POUR FIL SOUPLE 1 mm²

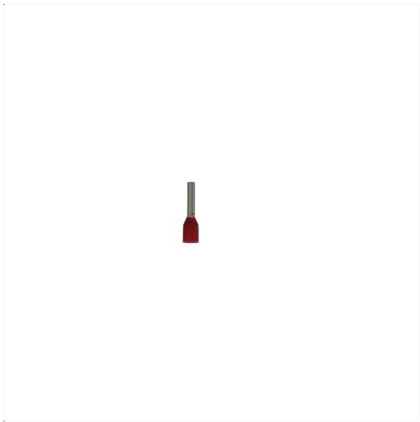

Code article	Nb de références	Nb de pièces	Conditionnement
17202	1	25	SACHET

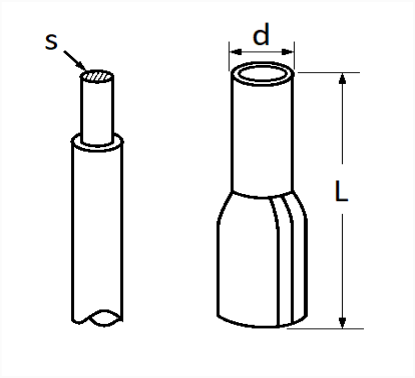

Informations techniques	
L	14 mm
d	1.8 mm
s	1 mm²