1 Allée des Bouleaux -F-95110 SANNOIS
+33 (0)1 39 98 55 00
info@restagraf.com

# FUSIBLE JAPONAIS FEMELLE TYPE AS 100A

| Code article | Nb de références | Nb de pièces | Conditionnement |
|---|---|---|---|
| 17107 | 1 | 2 | SACHET |
| 225062 | 1 | 1 | BLISTER |

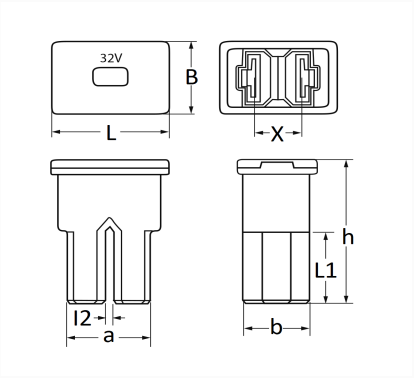


| Informations techniques | |
|---|---|
| L | 22.2 mm |
| B | 15 mm |
| X | 9 mm |
| h | 30 mm |
| a | 15.7 mm |
| b | 12.5 mm |
| l2 | 1.5 mm |
| L1 | 15.1 mm |
| Intens. | 100 A |
| | |