Restagraf
1 Allée des Bouleaux -F-95110 SANNOIS
+33 (0)1 39 98 55 00
info@restagraf.com

FUSIBLE JAPONAIS MÂLE TYPE C 60A



Code article	Nb de références	Nb de pièces	Conditionnement
17124	1	2	SACHET
225074	1	1	BLISTER

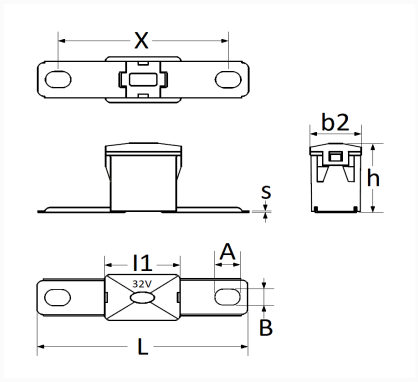

Informations techniques	
L	62 mm
I1	22.2 mm
b2	15 mm
h	21.5 mm
X	48 mm
s	0.4 mm
A	7.5 mm
B	5.4 mm
Intens.	60 A

Correspondances constructeurs*			
HONDA	38214SH3000	LAND ROVER	STC1758
LAND ROVER	YQF10001L	OPEL (GM) N° Catalogue	1238292
OPEL (GM) N° de Pièce	94480382		

* Informations non contractuelles données à titre indicatif