Restagraf
1 Allée des Bouleaux -F-95110 SANNOIS
+33 (0)1 39 98 55 00
info@restagraf.com

FUSIBLE JAPONAIS FEMELLE TYPE AS 30A



Code article	Nb de références	Nb de pièces	Conditionnement
17102	1	2	SACHET
225057	1	1	BLISTER

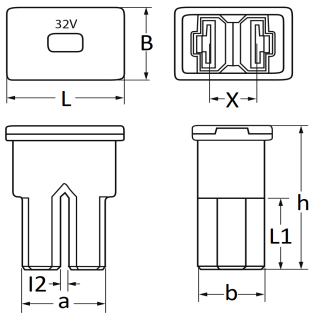

Informations techniques	
L	22.2 mm
B	15 mm
X	9 mm
h	30 mm
a	15.7 mm
b	12.5 mm
l2	1.5 mm
L1	15.1 mm
Intens.	30 A

Correspondances constructeurs*			
CHEVROLET - DAEWOO	9609100030	DAIHATSU	9004982030
DAIHATSU	9004982030000	HYUNDAI	9182614000
HYUNDAI	9182622000	ISUZU	8944686610
MAZDA	H11567099	MITSUBISHI	MU840015
MITSUBISHI	MU840026	OPEL (GM) N° Catalogue	4702799

Correspondances constructeurs*			
OPEL (GM) N° de Pièce	9195825	SUZUKI	0948130203
TOYOTA / LEXUS	9098208188		

* Informations non contractuelles données à titre indicatif