1 Allée des Bouleaux -F-95110 SANNOIS
+33 (0)1 39 98 55 00
info@restagraf.com

FUSIBLE PLAT LP MINI 58V 4A



Code article	Nb de références	Nb de pièces	Conditionnement
17062	1	5	SACHET

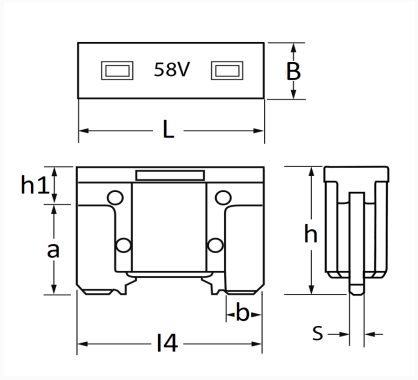

Informations techniques	
L	10.9 mm
B	3.8 mm
h	8.8 mm
h1	2.6 mm
a	6.2 mm
b	2.2 mm
l4	10.9 mm
s	0.8 mm
Intens.	4 A

Correspondances constructeurs*	
CHEVROLET - DAEWOO	93746078

* Informations non contractuelles données à titre indicatif