1 Allée des Bouleaux -F-95110 SANNOIS
+33 (0)1 39 98 55 00
info@restagraf.com

SELBSTSCHWEIßENDER SCHRUMPFSCHLAUCH 4 → 6 MM²

Item code	Number of References	Number of pieces	Conditioning
17023	1	15	BEUTEL
225023	1	8	BLISTER
317023	1	25	BEHÄLTER

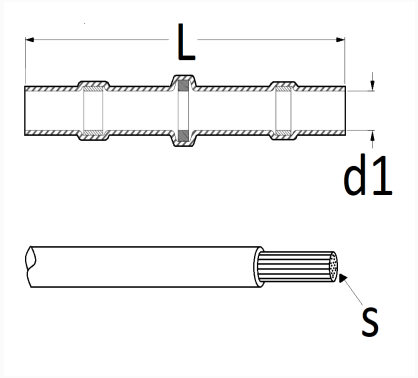

Technical informations	
L	42 mm
d1	6 mm
s	4 → 6 mm²