1 Allée des Bouleaux -F-95110 SANNOIS
+33 (0)1 39 98 55 00
info@restagraf.com

# MANCHON AUTO-SOUDEUR THERMORÉTRACTABLE 2 → 4 mm²

| Code article | Nb de références | Nb de pièces | Conditionnement |
|---|---|---|---|
| 17022 | 1 | 15 | SACHET |
| 225022 | 1 | 8 | BLISTER |
| 317022 | 1 | 25 | BOÎTE |

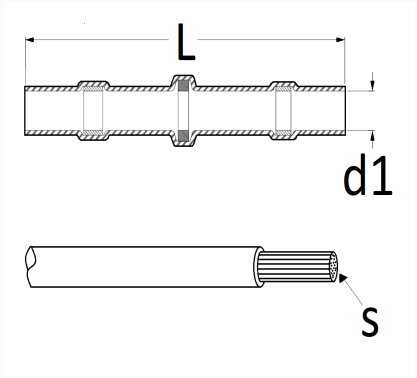


| Informations techniques | |
|---|---|
| L | 42 mm |
| d1 | 4.5 mm |
| s | 2 → 4 mm² |
| | |
| | |
| | |
| | |
| | |
| | |
| | |

| Matières |
|---|
| POLYOLÉFINE RETICULÉE IRRADIÉ |