1 Allée des Bouleaux -F-95110 SANNOIS
+33 (0)1 39 98 55 00
info@restagraf.com

MANCHON AUTO-SOUDEUR THERMORÉTRACTABLE 0,3 → 0,8 mm²

Code article	Nb de références	Nb de pièces	Conditionnement
17008	1	15	SACHET
225194	1	8	BLISTER

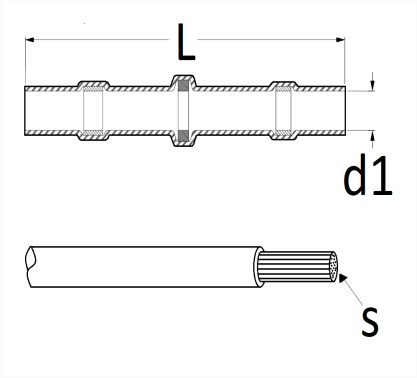

Informations techniques	
L	26 mm
d1	1.7 mm
s	0.3 → 0.8 mm²

Matières
POLYOLÉFINE RETICULÉE IRRADIÉ