Restagraf
1 Allée des Bouleaux -F-95110 SANNOIS
+33 (0)1 39 98 55 00
info@restagraf.com

AGRAFE AUTOMATIQUE ADHÉSIVE Ø 6 → 12 mm FIXATION FAISCEAU DE CÂBLAGE



Code article	Nb de références	Nb de pièces	Conditionnement
1246	1	8	SACHET
228406	1	4	BOÎTE BROCHABLE

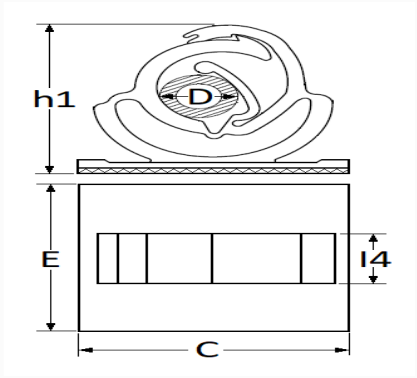

Informations techniques	
D	6 → 12 mm
h1	27 mm
l4	10 mm
E	25 mm
C	25 mm

Matières
POLYPROPYLENE

Correspondances constructeurs*	
RENAULT	7705004011

* Informations non contractuelles données à titre indicatif