1 Allée des Bouleaux -F-95110 SANNOIS
+33 (0)1 39 98 55 00
info@restagraf.com

BATTERIEKLEMME MIT LASCHE 35 mm² FÜR MINUSPOL

Item code	Number of References	Number of pieces	Conditioning
10279	1	25	BEHÄLTER
210279	1	1	BLISTER
555113	1	12	BEUTEL

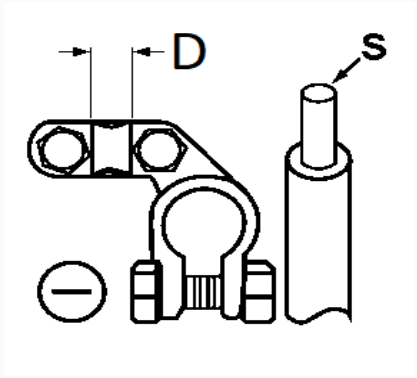

Technical informations	
D	13 mm
s	35 mm²

Materials
MESSING