1 Allée des Bouleaux -F-95110 SANNOIS
+33 (0)1 39 98 55 00
info@restagraf.com

COSSE CYLINDRIQUE NUE MÂLE Ø 4 mm (1 → 2,5 mm²)

Code article	Nb de références	Nb de pièces	Conditionnement
6886	1	30	SACHET
226886	1	10	BLISTER
306886	1	100	BOÎTE

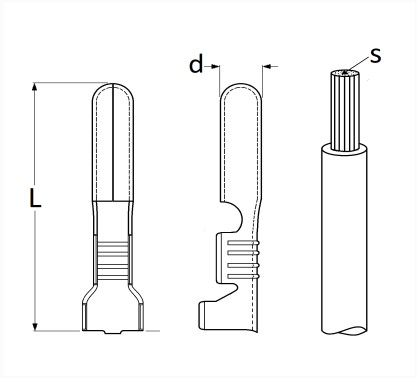

Informations techniques	
L	23.3 mm
d	4 mm
s	1 → 2.5 mm²