Restagraf
1 Allée des Bouleaux -F-95110 SANNOIS
+33 (0)1 39 98 55 00
info@restagraf.com

FUSIBLE PLAT STANDARD 20A



Code article	Nb de références	Nb de pièces	Conditionnement
6875	1	25	SACHET
226875	1	5	BLISTER
306875	1	75	BOÎTE

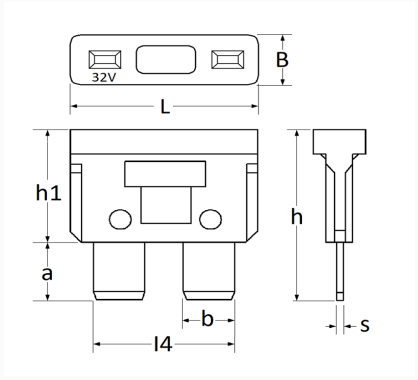

Informations techniques	
L	19.1 mm
B	5.2 mm
h	19.3 mm
h1	12.8 mm
a	8.5 mm
b	5.2 mm
l4	14.2 mm
s	0.64 mm
Intens.	20 A

Matières
ZINC

Correspondances constructeurs*			
ALFA ROMEO	11055190	AUDI	N01713113

Correspondances constructeurs*			
B.M.W	61131372518	B.M.W	61131372527
B.M.W	61131386848	B.M.W	61146953470
CHEVROLET - DAEWOO	12004009	CHEVROLET - DAEWOO	8215701010
CHEVROLET - DAEWOO	90042033	CHRYSLER - JEEP	5101468AA
CITROËN - PEUGEOT	650423	CITROËN - PEUGEOT	6997L4
CUPRA	N01713113	DAIHATSU	9004940021
DAIHATSU	9004940021000	FIAT	11055190
FIAT	6000618868	FORD Finis	1591031
FORD Finis	5022491	FORD N° Technique	890X14A094CA
FORD N° Technique	D9ZB14A094EA	HONDA	9820032000
HYUNDAI	1893720252	HYUNDAI	9183721100
ISUZU	5825160040	IVECO	11055190
JAGUAR	DGC2497	JAGUAR	LST8729AA
KIA	9183721100	KIA	K997051120
LANCIA	11055190	LAND ROVER	ADU1878
LAND ROVER	ADU1878L	LAND ROVER	LR003732
LAND ROVER	LR078830	LAND ROVER	RTC4504
LAND ROVER	YQF000100	LAND ROVER	YQG10007
MAZDA	1E0366763	MAZDA	997051120
MERCEDES-BENZ	A0025451134	MERCEDES-BENZ	N000000004206
MERCEDES-BENZ	N000000007652	MERCEDES-BENZ	N000000007893
MERCEDES-BENZ	N000000008702	MERCEDES-BENZ	N072581000306
MINI	61131372518	MINI	61131372527
MINI	61146953470	MITSUBISHI	MS810967
MITSUBISHI	MS810988	NISSAN	0894122000
NISSAN	24319V0120	OPEL (GM) N° Catalogue	1238324
OPEL (GM) N° Catalogue	4415983	OPEL (GM) N° de Pièce	2795836
OPEL (GM) N° de Pièce	90167851	OPEL (GM) N° de Pièce	91145639
OPEL (GM) N° de Pièce	93184380	OPEL (GM) N° de Pièce	95525735
PORSCHE	99960708600	RENAULT	7700410551
RENAULT	7701998059	SAAB	7974652
SEAT	N01713113	SEAT	N01713133
SKODA	N01713113	SUZUKI	0948120101
TOYOTA / LEXUS	9008082014	TOYOTA / LEXUS	9098209004
VOLKSWAGEN	N01713113	VOLKSWAGEN	N01713123
VOLKSWAGEN	N01713133	VOLVO	968547

Correspondances constructeurs*

* Informations non contractuelles données à titre indicatif