Restagraf
1 Allée des Bouleaux -F-95110 SANNOIS
+33 (0)1 39 98 55 00
info@restagraf.com

FUSIBLE PLAT STANDARD 2A



Code article	Nb de références	Nb de pièces	Conditionnement
6869	1	25	SACHET
226869	1	5	BLISTER
306869	1	75	BOÎTE

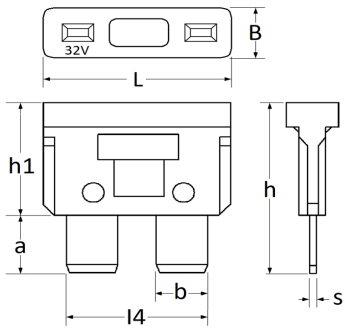

Informations techniques	
L	19.1 mm
B	5.2 mm
h	19.3 mm
h1	12.8 mm
a	8.5 mm
b	5.2 mm
l4	14.2 mm
s	0.64 mm
Intens.	2 A

Matières
ZINC

Correspondances constructeurs*			
AUDI	N01713121	B.M.W	61131386849

Correspondances constructeurs*			
CITROËN - PEUGEOT	650473	CITROËN - PEUGEOT	650491
RENAULT	7700410559	RENAULT	7701998052
SKODA	N01713121	TOYOTA / LEXUS	9009953010
VOLKSWAGEN	N01713121		

* Informations non contractuelles données à titre indicatif