1 Allée des Bouleaux -F-95110 SANNOIS
+33 (0)1 39 98 55 00
info@restagraf.com

FUSIBLE VERRE 25A 6,3 X 32 mm

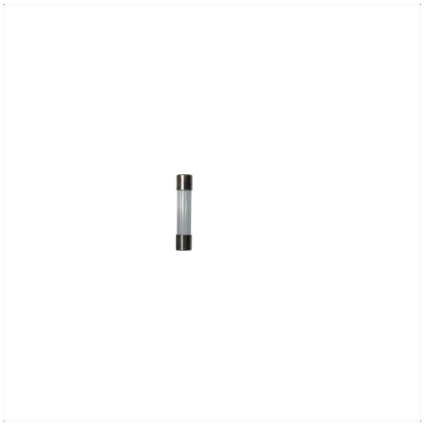

Code article	Nb de références	Nb de pièces	Conditionnement
6866	1	10	SACHET
226866	1	5	BLISTER

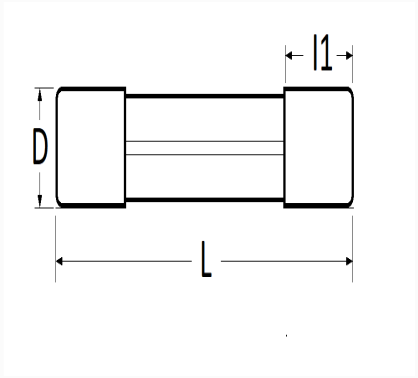

Informations techniques	
L	31.8 mm
D	6.35 mm
l1	6.2 mm
Intens.	25 A