1 Allée des Bouleaux -F-95110 SANNOIS
+33 (0)1 39 98 55 00
info@restagraf.com

FUSIBLE VERRE 1A 5 X 20 mm

Code article	Nb de références	Nb de pièces	Conditionnement
6850	1	10	SACHET

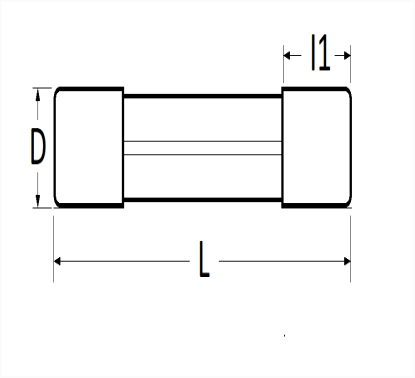

Informations techniques	
L	20 mm
D	5 mm
l1	5.1 mm
Intens.	1 A