1 Allée des Bouleaux -F-95110 SANNOIS
+33 (0)1 39 98 55 00
info@restagraf.com

FUSIBLE VERRE 5A 7 X 32 mm

Code article	Nb de références	Nb de pièces	Conditionnement
6834	1	5	SACHET

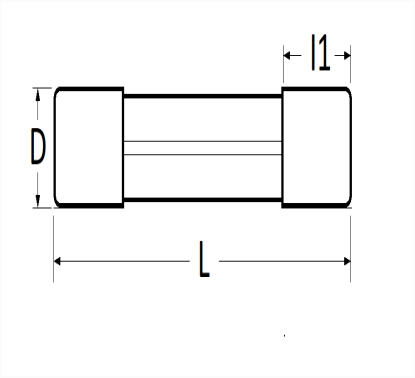

Informations techniques	
L	32 mm
D	7 mm
l1	6.5 mm
Intens.	5 A