Restagraf
1 Allée des Bouleaux -F-95110 SANNOIS
+33 (0)1 39 98 55 00
info@restagraf.com

AGRAFE SUPPORT DE CONNECTEUR 6,2 X 12,2 mm



Code article	Nb de références	Nb de pièces	Conditionnement
1188	1	16	SACHET

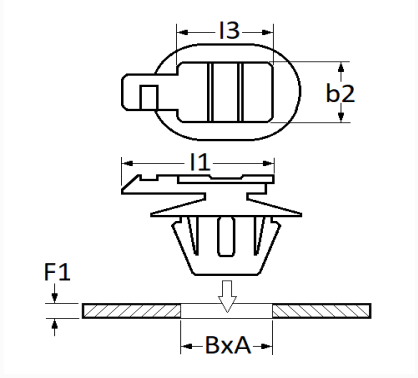

Informations techniques	
l1	22 mm
b2	10.4 mm
l3	12 mm
B	12.2 mm
A	6.2 mm
F1	0.5 → 3 mm

Matières
POLYPROPYLENE

Correspondances constructeurs*			
ALTERNATIVE À RENAULT	7703077210	PEUGEOT	6994S1

Correspondances constructeurs*			
RENAULT	243469143R	RENAULT	7703397673
VOLKSWAGEN	3D0971830F		

* Informations non contractuelles données à titre indicatif