1 Allée des Bouleaux -F-95110 SANNOIS
+33 (0)1 39 98 55 00
info@restagraf.com

COSSE PLATE NUE MÂLE 6,35 x 0,8 mm (1 → 2,5 mm²)

Code article	Nb de références	Nb de pièces	Conditionnement
6817	1	30	SACHET
226817	1	10	BLISTER
306817	1	100	BOÎTE

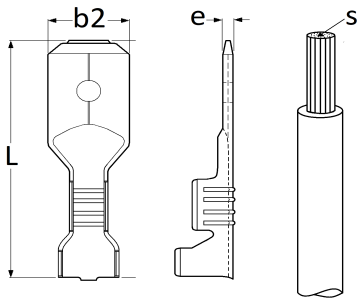

Informations techniques	
L	19.6 mm
b2	6.35 mm
e	0.8 mm
s	1 → 2.5 mm²

Matières
LAITON