1 Allée des Bouleaux -F-95110 SANNOIS
+33 (0)1 39 98 55 00
info@restagraf.com

COSSE RONDE NUE Ø 8 mm (3 → 6 mm²)

Code article	Nb de références	Nb de pièces	Conditionnement
6816	1	30	SACHET
226816	1	10	BLISTER
306816	1	100	BOÎTE

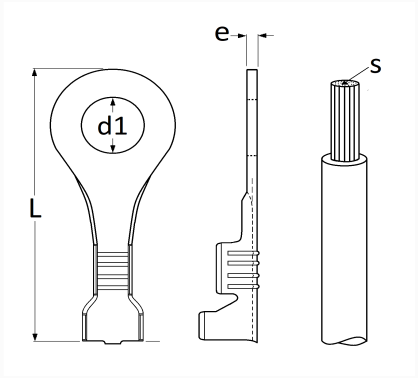

Informations techniques	
L	26.2 mm
d1	8.2 mm
e	0.7 mm
s	3 → 6 mm²

Matières
LAITON