1 Allée des Bouleaux -F-95110 SANNOIS
+33 (0)1 39 98 55 00
info@restagraf.com

# COSSE PLATE PRÉ-ISOLÉE MIXTE NON RENFORCÉE 6,35 x 0,8 mm (0,3 → 1,5 mm²)

| Code article | Nb de références | Nb de pièces | Conditionnement |
|---|---|---|---|
| 6632 | 1 | 22 | SACHET |

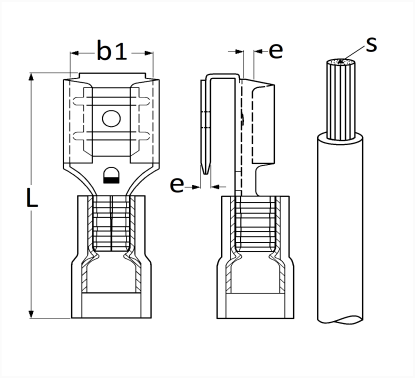


| Informations techniques | |
|---|---|
| L | 22 mm |
| b1 | 6.4 mm |
| e | 0.8 mm |
| s | 0.3 → 1.5 mm² |
| | |
| | |
| | |
| | |
| | |
| | |