1 Allée des Bouleaux -F-95110 SANNOIS
+33 (0)1 39 98 55 00
info@restagraf.com

COSSE CYLINDRIQUE ISOLÉE FEMELLE NON RENFORCÉE Ø 4 mm (0,3 → 1,5 mm²)

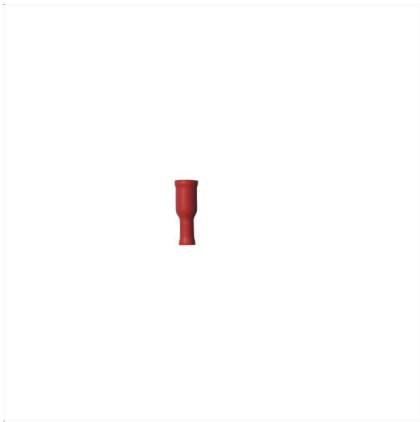

Code article	Nb de références	Nb de pièces	Conditionnement
6631	1	16	SACHET
306631	1	50	BOÎTE
555123	1	150	SACHET

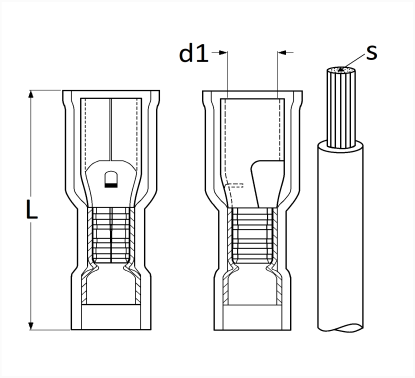

Informations techniques	
L	23 mm
d1	3.8 mm
s	0.3 → 1.5 mm²