1 Allée des Bouleaux -F-95110 SANNOIS
+33 (0)1 39 98 55 00
info@restagraf.com

# COSSE CYLINDRIQUE ISOLÉE FEMELLE NON RENFORCÉE Ø 4 mm (0,3 → 1,5 mm²)

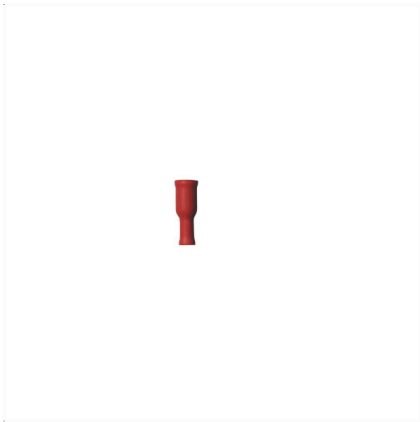

| Code article | Nb de références | Nb de pièces | Conditionnement |
|---|---|---|---|
| 6631 | 1 | 16 | SACHET |
| 306631 | 1 | 50 | BOÎTE |
| 555123 | 1 | 150 | SACHET |

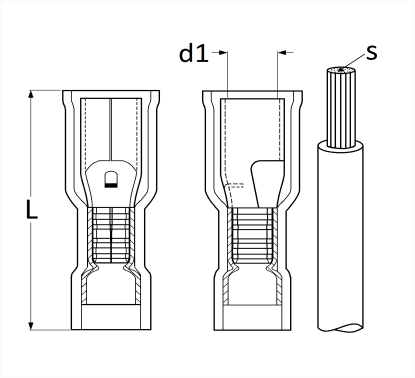


| Informations techniques | |
|---|---|
| L | 23 mm |
| d1 | 3.8 mm |
| s | 0.3 → 1.5 mm² |
| | |
| | |
| | |
| | |
| | |
| | |
| | |