1 Allée des Bouleaux -F-95110 SANNOIS
+33 (0)1 39 98 55 00
info@restagraf.com

COSSE CYLINDRIQUE PRÉ-ISOLÉE MÂLE NON RENFORCÉE Ø 4 mm (0,3 → 1,5 mm²)

Code article	Nb de références	Nb de pièces	Conditionnement
6630	1	13	SACHET
555122	1	150	SACHET

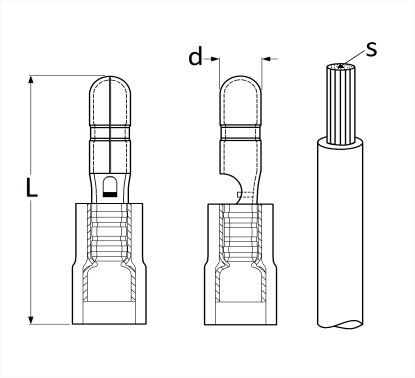

Informations techniques	
L	21.5 mm
d	4 mm
s	0.3 → 1.5 mm²