1 Allée des Bouleaux -F-95110 SANNOIS
+33 (0)1 39 98 55 00
info@restagraf.com

COSSE CYLINDRIQUE ISOLÉE FEMELLE NON RENFORCÉE Ø 4 mm (1 → 2,5 mm²)

Code article	Nb de références	Nb de pièces	Conditionnement
6620	1	13	SACHET
306620	1	50	BOÎTE
555121	1	150	SACHET

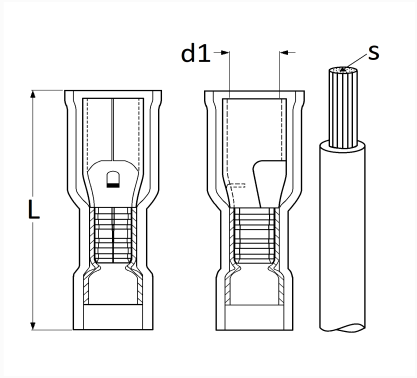

Informations techniques	
L	23.5 mm
d1	3.8 mm
s	1 → 2.5 mm²