1 Allée des Bouleaux -F-95110 SANNOIS
+33 (0)1 39 98 55 00
info@restagraf.com

# MANCHON À SERTIR ISOLÉ 1 → 2,5 mm²

| Code article | Nb de références | Nb de pièces | Conditionnement |
|---|---|---|---|
| 6612 | 1 | 30 | SACHET |
| 225095 | 1 | 5 | BLISTER |
| 306612 | 1 | 100 | BOÎTE |

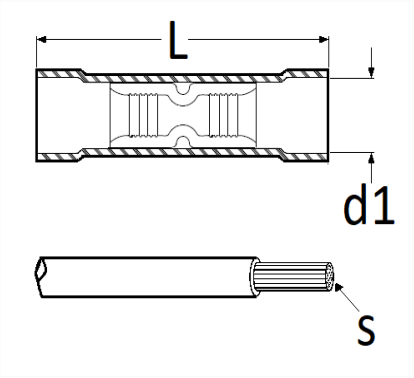


| Informations techniques | |
|---|---|
| L | 25.5 mm |
| d1 | 5.5 mm |
| s | 1 → 2.5 mm² |
| | |
| | |
| | |
| | |
| | |
| | |
| | |