1 Allée des Bouleaux -F-95110 SANNOIS
+33 (0)1 39 98 55 00
info@restagraf.com

ASSORTIMENT DE RIVETS EXPANSÉS PEINTS Ø 4 X 25 mm PLAQUE D'IMMATRICULATION

Code article	Nb de références	Nb de pièces	Conditionnement
225108	2	8	BLISTER

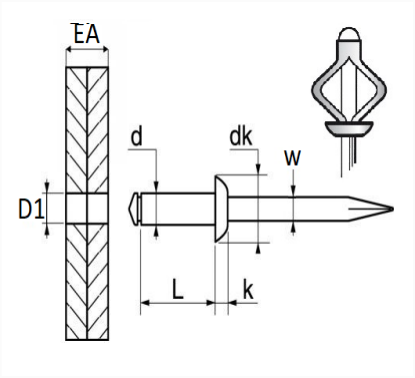

Informations techniques	
d	4 mm
L	25 mm
dk	8 mm
k	1.2 mm
w	2.3 mm
EA	4 → 12 mm
D1	4.2 mm

Matières
ALUMINIUM