1 Allée des Bouleaux -F-95110 SANNOIS
+33 (0)1 39 98 55 00
info@restagraf.com

# COSSE PLATE PRÉ-ISOLÉE FEMELLE NON RENFORCÉE 6,35 x 0,8 mm (1 → 2,5 mm²)

| Code article | Nb de références | Nb de pièces | Conditionnement |
|---|---|---|---|
| 6609 | 1 | 35 | SACHET |
| 306609 | 1 | 100 | BOÎTE |
| 555118 | 1 | 150 | SACHET |

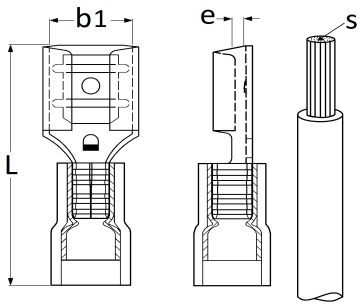


| Informations techniques | |
|---|---|
| L | 21 mm |
| b1 | 6.4 mm |
| e | 0.8 mm |
| s | 1 → 2.5 mm² |
| | |
| | |
| | |
| | |
| | |
| | |