1 Allée des Bouleaux -F-95110 SANNOIS
+33 (0)1 39 98 55 00
info@restagraf.com

MANCHON AUTO-SOUDEUR THERMORÉTRACTABLE 0,5 → 1,5 mm²

Code article	Nb de références	Nb de pièces	Conditionnement
6526	1	15	SACHET
226526	1	5	BLISTER

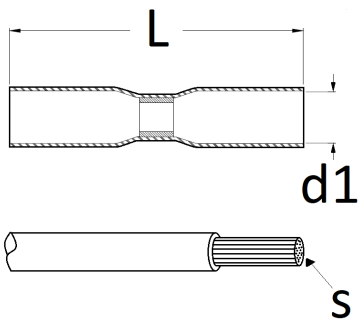

Informations techniques	
L	37 mm
d1	5.5 mm
s	0.5 → 1.5 mm²