1 Allée des Bouleaux -F-95110 SANNOIS
+33 (0)1 39 98 55 00
info@restagraf.com

RIVET PLASTIQUE Ø 3,5 mm



Code article	Nb de références	Nb de pièces	Conditionnement
130	1	100	SACHET

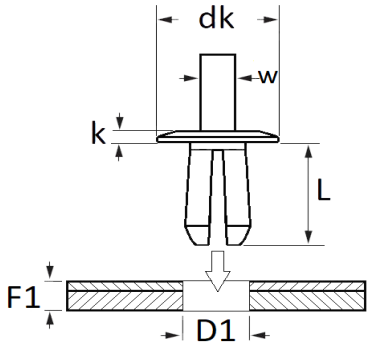

Informations techniques	
dk	8 mm
k	2.3 mm
w	2.1 mm
L	8.5 mm
D1	3.7 → 4 mm
F1	1.9 → 2.5 mm

Matières
POLYAMIDE 6

Correspondances constructeurs*	
CITROËN - PEUGEOT	697202

* Informations non contractuelles données à titre indicatif