1 Allée des Bouleaux -F-95110 SANNOIS
+33 (0)1 39 98 55 00
info@restagraf.com

SCHWINGUNGSDÄMPFENDER KLEBESCHAUM 297 X 210 X 3 mm WEICH

Die technische und vorbeugende Lösung für mögliche Geräusche, die durch Reibung, Vibrationen und Luftdichtheitsfehler verursacht werden.

Beseitigung parasitärer Vibrationen.

Sehr gute akustische Eigenschaften. Luftlicht. Sehr geringe Kompressionsverformung.

Anpassbar an sehr unregelmäßige Oberflächen.

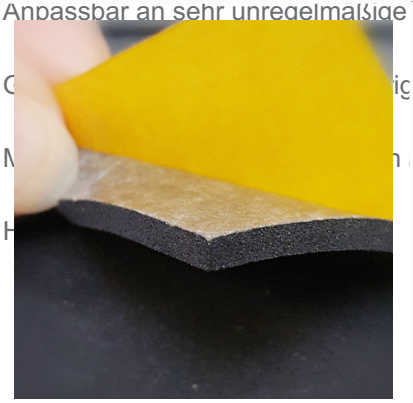

Item code	Number of References	Number of pieces	Conditioning
3202	1	1	BEUTEL

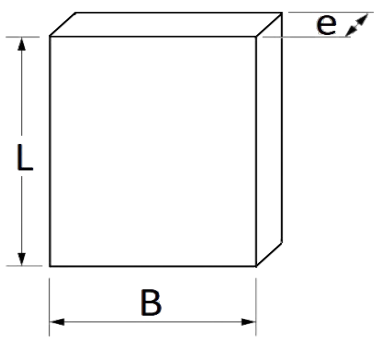

Technical informations	
L	297 mm
B	210 mm
e	3 mm

Materials
ETHYLEN-PROPYLEN-DIEN-MONO.