Restagraf
1 Allée des Bouleaux -F-95110 SANNOIS
+33 (0)1 39 98 55 00
info@restagraf.com

ÉCROU PLASTIQUE Ø 4.2 ou 4.8 mm



Code article	Nb de références	Nb de pièces	Conditionnement
1136	1	40	SACHET

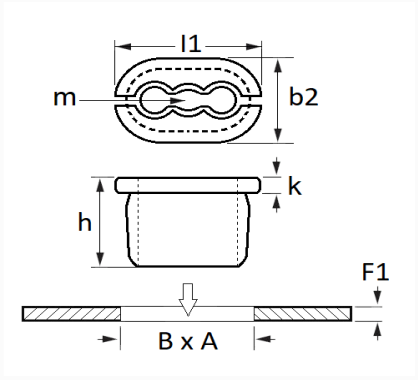

Informations techniques	
l1	16 mm
b2	10 mm
k	1.5 mm
h	10 mm
m	Vis à tôle Ø 4.2 ou 4.8 mm
B	7.2 mm
A	14.2 mm
F1	0.8 → 2.5 mm

Matières
POLYAMIDE 66

Correspondances constructeurs*			
CITROËN - PEUGEOT	699280	RENAULT	7703081019

Correspondances constructeurs*	
RENAULT	7703081171

* Informations non contractuelles données à titre indicatif