1 Allée des Bouleaux -F-95110 SANNOIS
+33 (0)1 39 98 55 00
info@restagraf.com

CLIP ÉCROU À PINCER Ø 4,2 mm



Code article	Nb de références	Nb de pièces	Conditionnement
1132	1	25	SACHET

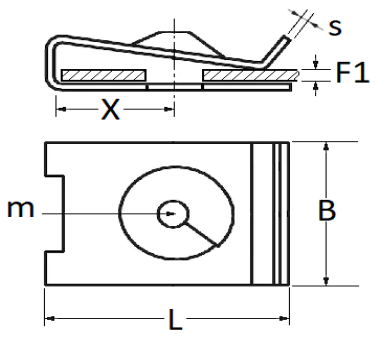

Informations techniques	
L	19 mm
B	9 mm
X	12 mm
s	0.6 mm
F1	0.8 → 1.5 mm
m	Vis à Tôle Ø 4.2 mm

Matières
ACIER

Correspondances constructeurs*	
RENAULT	7703046023

* Informations non contractuelles données à titre indicatif