1 Allée des Bouleaux -F-95110 SANNOIS
+33 (0)1 39 98 55 00
info@restagraf.com

JOINT DE BOUCHON DE VIDANGE Ø 15,5 X 22,5 X 3,5 mm TORIQUE

Code article	Nb de références	Nb de pièces	Conditionnement
227457	1	2	BLISTER
7457	1	5	SACHET

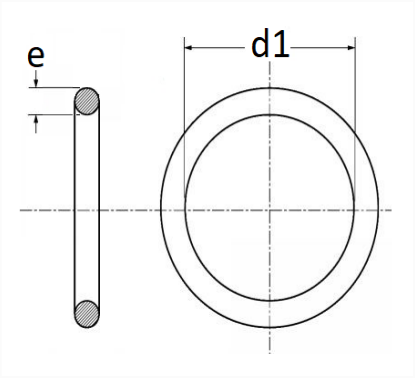

Informations techniques	
d1	15.5 mm
e	3.5 mm

Matières
ETHYLENE PROPYLENE DIENE MONO.

Correspondances constructeurs*			
FORD Finis	1830728	FORD N° Technique	CT1Q6734AA

* Informations non contractuelles données à titre indicatif