Restagraf
1 Allée des Bouleaux -F-95110 SANNOIS
+33 (0)1 39 98 55 00
info@restagraf.com

AGRAFE DE MOULURE Ø 6,5 mm



Code article	Nb de références	Nb de pièces	Conditionnement
130238	1	10	SACHET

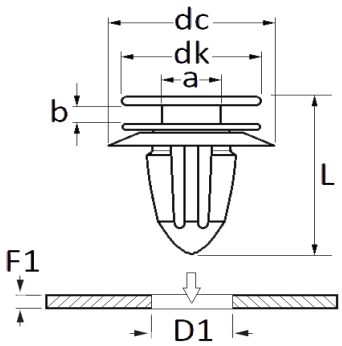

Informations techniques	
dk	11.5 mm
dc	14 mm
b	2 mm
a	4 mm
L	14.1 mm
D1	6.5 mm
F1	0.7 → 1.2 mm

Matières
POLYACETAL COPOLYMERE

Correspondances constructeurs*			
ALFA ROMEO	6000628195	FIAT	6000626342

* Informations non contractuelles données à titre indicatif