1 Allée des Bouleaux -F-95110 SANNOIS
+33 (0)1 39 98 55 00
info@restagraf.com

AGRAFE DE MOULURE Ø 10 mm



Code article	Nb de références	Nb de pièces	Conditionnement
130235	1	10	SACHET

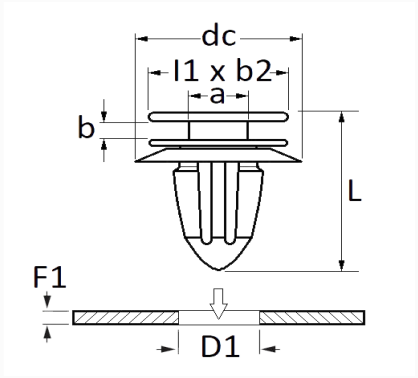

Informations techniques	
l1	13.5 mm
b2	13.5 mm
dc	19.5 mm
b	1.5 mm
a	6 mm
L	19.5 mm
D1	10 mm
F1	0.65 → 0.8 mm

Matières
POLYACETAL ET ELASTOMERE

Correspondances constructeurs*			
CHRYSLER - JEEP	68354126AA	FIAT	52068106

* Informations non contractuelles données à titre indicatif