Restagraf
1 Allée des Bouleaux -F-95110 SANNOIS
+33 (0)1 39 98 55 00
info@restagraf.com

AGRAFE DE MOULURE Ø 8 mm



Code article	Nb de références	Nb de pièces	Conditionnement
130234	1	10	SACHET

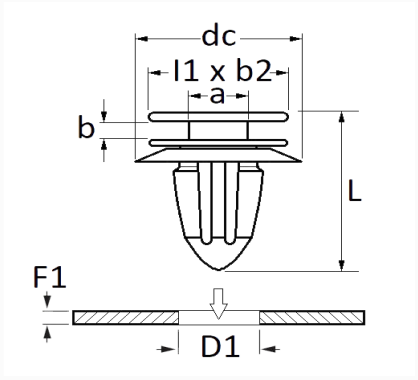

Informations techniques	
l1	13.5 mm
b2	13.5 mm
dc	22 mm
b	1.5 mm
a	6 mm
L	19 mm
D1	8 mm
F1	0.65 → 0.8 mm

Matières
POLYACETAL ET ELASTOMERE

Correspondances constructeurs*			
CHRYSLER - JEEP	68256487AA	FIAT	52003457

Correspondances constructeurs*	
FIAT	52006816

* Informations non contractuelles données à titre indicatif